WOHNUNG

C.12
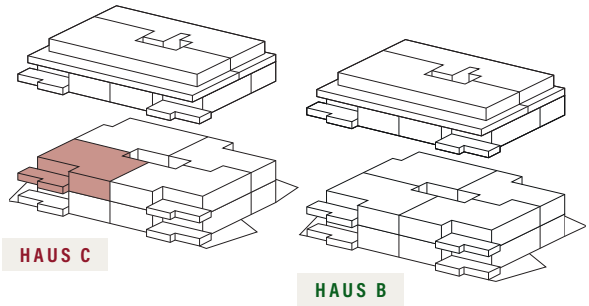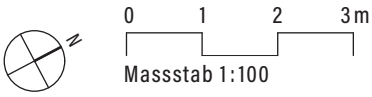
ZIMMER	3.5
ETAGE	1. OG
WOHNFLÄCHE	114.1 m²
BALKON	25.8 m²